Tekst: Gertjan Zevenbergen

Trekker met een bakje
Met gemak vracht vervoeren

Een trekker met een bakje. Een bakje waar je gereedschap, een aantal zakken pootaardappelen, een pak stro of misschien zelfs een paar mensen in kunt meenemen. En met diezelfde trekker wil je kunnen ploegen, een kar trekken of een rotorkopeg aandrijven. Ingenieurs van John Deere bedachten er een.

Landbouwtrekkers zijn erop gebouwd om machines aan te drijven en volgeladen wagens voort te bewegen. Daarom zien ze er ook uit zoals ze eruitzien. Een paar grote wielen achter die de trekkracht moeten leveren en een paar kleine wielen voor, waar je goed mee kunt sturen. Maar er is een klein nadeel. De trekker zelf kan niet zoveel vracht vervoeren. Wil je dat wel, dan moet je een wagen aankoppelen. Of je moet voor een andere machine kiezen. Een utility vehicle bijvoorbeeld, zoals de John Deere Gator er eentje is. Die is immers voorzien van een transportbakje. Of je kiest voor een vrachtauto, maar dan kun je weer geen machines aandrijven. En beide machines hebben geen driepuntshef. Het probleem werd jaren geleden ook al eens gezien. Vaak bouwden fabrikanten dan een vrachtwagen om en plakten er een driepuntshef en een aftakas aan vast. Denk maar aan de Unimog of Fiat. Ook dan bleef het probleem dat deze vrachtwagens niet genoeg kracht op de bodem konden overbrengen. Daar kwam nog bij dat het zicht op het werk en de machines flink beperkt werd door de bak en de cabine achter de bestuurder.

Twee extra stoelen

Ingenieurs van John Deere bedachten daarom een trekker met een transportbak. De trekker ziet er uit als een mix tussen een gewone kleine landbouwtrekker en de Gator. Maar er is dus een verschil; hij kan vracht meenemen. De wielbasis van de trekker moest wel iets groter worden, zodat er achter de bestuurder ruimte ontstond om de bak te bevestigen. Verder plaatsten de ingenieurs aan beide kanten van de bestuurder extra stoelen om bijrijders te kunnen vervoeren. Die stoelen staan iets naar voren en lager op het frame dan de bestuurdersstoel. Zo belemmeren de bijrijders het zicht van de bestuurder niet. Plaats is er genoeg voor deze stoelen, de achteras is immers naar achteren verschoven.

Achterklep

Het lichtgewicht kunststofbakje achter de bestuurder kan kippen zodat hij er niet alleen zakgoed of gereedschap in kan vervoeren, maar ook zand of grond. Dat de achterklep open kan, is weer gemakkelijk bij het lossen van dat materiaal. Om ervoor te zorgen dat het zicht op de hef niet beperkt wordt, kan de bestuurder de achterklep iets omhoog zetten. Zo kan hij toch de aan te koppelen machine en de hef zien, bedachten de ingenieurs van John Deere.

Trantor

Vooralsnog lijkt de trekker met transportbakje vooral interessant voor landen waar de landbouw in opkomst is. Daar waar een trekker naast een fiets, brommer of muilezel het belangrijkste vervoermiddel is. Maar de trekker is nog niet te koop. En dat terwijl het patent al in 2002 werd verleend. Indiase boeren kunnen wel een soortgelijke machine aanschaffen. De Trantor, een vinding van de Engelse sir Graham Edwards, wordt daar namelijk sinds de herfst van 2007 verkocht. LM

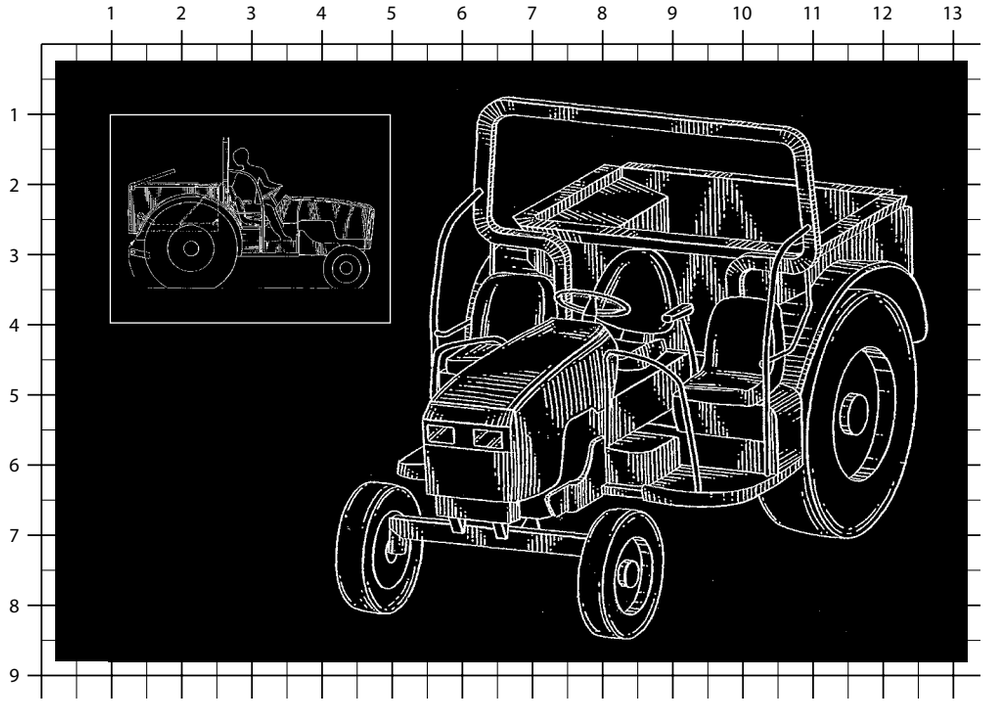

Een trekker met een bakje kan niet alleen machines aandrijven maar ook vracht vervoeren.